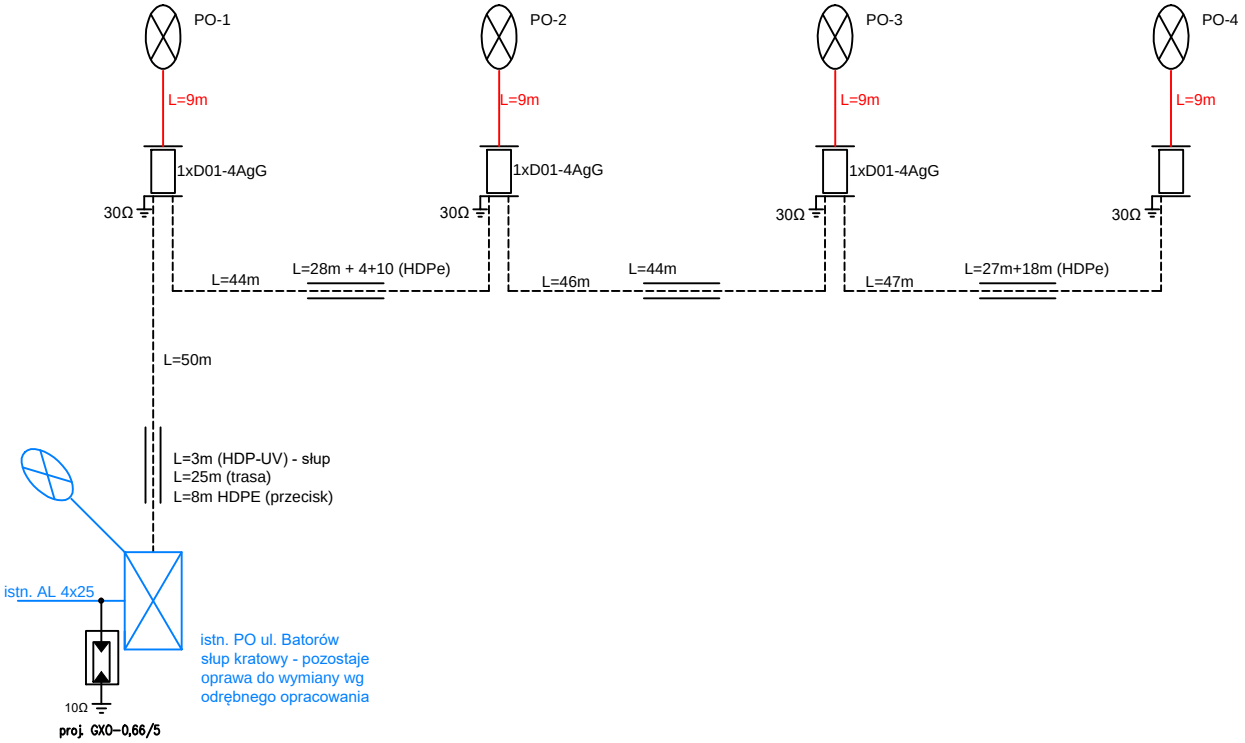

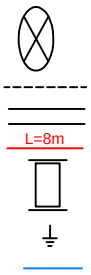

Legenda:
oprawa oświetleniowa URBINO LED 35W 5200lm 740 IP66 O36 NEMA lub równoważna ze sterownikiem eBLOC-N- 70020.001 - lub równoważnym minimum 35W, barwa 4000K, na słupach stalowych, ocynkowanych h=7m

projektowany kabel ziemny YAKXs4x25 L=187m, długość poszczególnych odcinków wg opisu,

projektowana rura osłonowa 50mm, karbowana PCV-50 - 450N/m (124m) i HDPe-50 750N (40m pod zjazdami, drzewem), HDPE50-UV (3m - słup)

projektowany kabel YKY 3x1,5 lub przewód YDY3x1,5 - wewnątrz słupa oświetleniowego, długość wg opisu

projektowany zacisk izolowany lub tabliczka słupowa z wkładkami 1x4AgG

uziemienie poszczególnych PO - bednarka FeZn min. 25x4 + ewentualnie sondy pionowe 16mm wg potrzeb, wymagana wartość wypadkowa uziemienia R<10 Ω

elementy w kolorze niebieskim - elementy istniejące / objęte odrębnym opracowaniem projektowym

SCHEMAT JEDNOKRESKOWY

Marcin Michalski **MICH-EL** **Radochów 28,** **57-540 Lądek-Zdrój**	MICH-EL	Skala ---
Przebudowa dorgi gminnej w zakresie budowy oświetlenia drogowego, ul. Batorów, dz. 2166AM-2, Szczytna		
Inwestor	Gmina Szczytna, ul. Wolności 42, 57-330 Szczytna	
Projektant	mgr inż Marcin Michalski - 152/DOŚ/2013	
Rysunek nr E-3	wrzesień 2023	